Wireskive type BR

Produkt information



Wireskiver til wireafbøjning med almindelig bøsning, med finslebet stålaksel. Wirespor drejet efter DIN 15061.

... *Read more*

Materiale: Wireskive: S355J2, monteringsplade: grå støbejern GG20
Overflade: Wireskive: galvaniseret, monteringsplade: malet
Bemærk: Findes også med kugleleje, for højere belastning

CERTEX Danmark A/S
info@certex.dk
+45 74 54 14 37

© November 2026 - Alle rettigheder forbeholdes

Lifting Solutions Group
Axel Johnson International

Wireskive type BR

Stregtegning

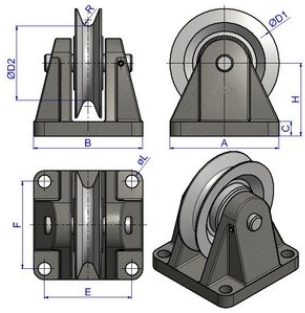

Belastningstabel

Varenummer	Wire diameter mm	Model	Maks. last tons	D1 mm	D2 mm	R mm	A x B mm	C mm	E x F mm	H mm	øL mm	Vægt kg
140100600130	2-6	BR 050 G	0,3	50	38	3,2	67 x 67	7	50 X 50	35	7	0,6
140100800130	3-8	BR 075 G	0,6	75	59	4,2	75 x 75	10	60 X 60	50	9	1,4
140100900130	4-9	BR 100 G	0,9	100	80	4,8	90 x 90	10	70 X 70	65	12	2,5
140101000130	6-10	BR 125 G	1,1	125	103	5,3	92 x 92	10	70 X 70	75	12	3,2
140101200130	8-12	BR 150 G	1,25	150	126	6,5	12 x 100	12	75 X 90	90	14	4,8

CERTEX Danmark A/S
info@certex.dk
+45 74 54 14 37

© November 2026 - Alle rettigheder forbeholdes