Lufttalje Red Rooster TCR (250 - 2.000 kg)

Produkt information



Lufttaljer til belastninger fra 100 kg op til 2.000 kg.
Disse RED ROOSTER-kædetaljer er specielt udviklet til tung industriel brug. Robust støbt stålkabinet. Ventilblok er den samme for alle modeller, hvilket betyder der kræves færre reservedele.

Standardf konfigurationer:

- Præcis variabel hastighedsregulering (snorstyring og hængetryk)
- Optimal styring af belastningen, meget præcis positionering
- Kompakt design.
- Mekanisk endestop system.
- Indlæsningsbegrænser indbygget uden tab af hovedrum.
- Snorstyring og hængetryk.
- Lavt støjniveau.
- Lufttryk 0,4 - 0,63 MPa (4 - 6,3 bar)

Tilvalg:

- Marine Specifikation/Korrosionsbestandig
- Malingsystemer fra C2 - Industriel til C5 - Offshore-specifikation (Rød finish som standard. Andre RAL-farver fås på forespørgsel).
- Valg af nedhæng
- Radio kontrol nedhæng til elektro pneumatiske betjeninger
- Kontrolsystemer
- Kædesbeholder (PVC, galvaniseret eller rustfrit stål)
- Forskellige typer af krog eller kløft til rådighed
- Luftforsyningssystemer og ventiler

... *Read more*

CERTEX Danmark A/S
info@certex.dk
+45 74 54 14 37

© November 2026 - Alle rettigheder forbeholdes

CERTEX | Lifting Solutions Group
Axel Johnson International

Lufttalje Red Rooster TCR (250 - 2.000 kg)

Stregtegning

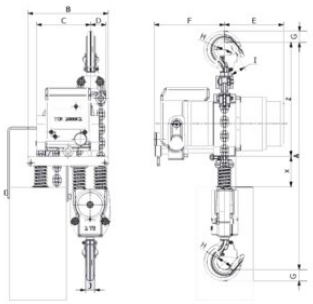

Belastningstabel

Varenummer	Type	WLL ton	Antal kædefald	Løftehastighed uden last m/min.	Luftforbrug løft	Luftforbrug nedsænkning	Løftehastighed med maks last m/min.	Sænkehastighed med maks. belastning (m/min.)	Luftforbindelse	Arbejdstryk bar	Min hosediam.	Lastkæde mm	Lifting cycle/hour	A mm	B mm	C mm	D mm	E mm	F mm	G mm	Hø mm	I mm	J mm	X mm	Z mm	Vægt kg
5601TCR600250C	TCR-600250C	0,25	1	20,5	25	27	10,5	17,9	1/2" BSPT	6	1/2"	6.3x19.1mm	4	460	212	115	51	156	186	29	40	29	29	100	250	31,1
5601TCR600250PE	TCR-600250DPE	0,25	1	20,5	25	27	10,5	17,9	1/2" BSPT	6	1/2"	6.3x19.1mm	-	460	212	115	51	156	186	29	40	29	29	100	250	31,1
5601TCR500C	TCR-500C	0,5	1	20,5	25	27	10,5	17,9	1/2" BSPT	6	1/2"	6.3x19.1mm	-	460	212	115	51	156	186	29	40	29	25	100	250	31,1
5601TCR500PE	TCR-500PE	0,5	1	20,5	25	27	10,5	17,9	1/2" BSPT	6	1/2"	6.3x19.1mm	-	460	212	115	51	156	186	29	40	29	25	100	250	31,1
5601TCR1000C	TCR-1000C	1	1	11,3	25	28	6	10,3	1/2" BSPT	6	1/2"	7.1x21mm	-	485	212	116	40	156	186	29	40	29	25	100	250	34
5601TCR1000PE	TCR-1000PE	1	1	11,3	25	28	6	10,3	1/2" BSPT	6	1/2"	7.1x21mm	-	485	212	116	40	156	186	29	40	29	25	100	250	34
5601TCR1000C2	TCR-1000C2	1	2	9,5	25	27	5,3	9	1/2" BSPT	6	1/2"	6.3x19.1mm	-	519	212	139	27	156	186	29	40	29	25	100	250	35,2
5601TCR1000P2E	TCR-1000P2E	1	2	9,5	25	27	5,3	9	1/2" BSPT	6	1/2"	6.3x19.1mm	-	519	212	139	27	156	186	29	40	29	25	100	250	35,2
5601TCR2000C2	TCR-2000C2	2	2	5,7	25	30	3	5,2	1/2" BSPT	6	1/2"	7.1x21mm	-	580	212	143	50	156	186	37	45	29	30	100	280	39,7
5601TCR2000P2E	TCR-2000P2E	2	2	5,7	25	30	3	5,2	1/2" BSPT	6	1/2"	7.1x21mm	-	580	212	143	50	156	186	37	45	29	30	100	280	39,7

CERTEX Danmark A/S
info@certex.dk
+45 74 54 14 37

© November 2026 - Alle rettigheder forbeholdes